BOILERI ÜHENDUSSKEEM

VERTIKAALNE

HORISONTAALNE
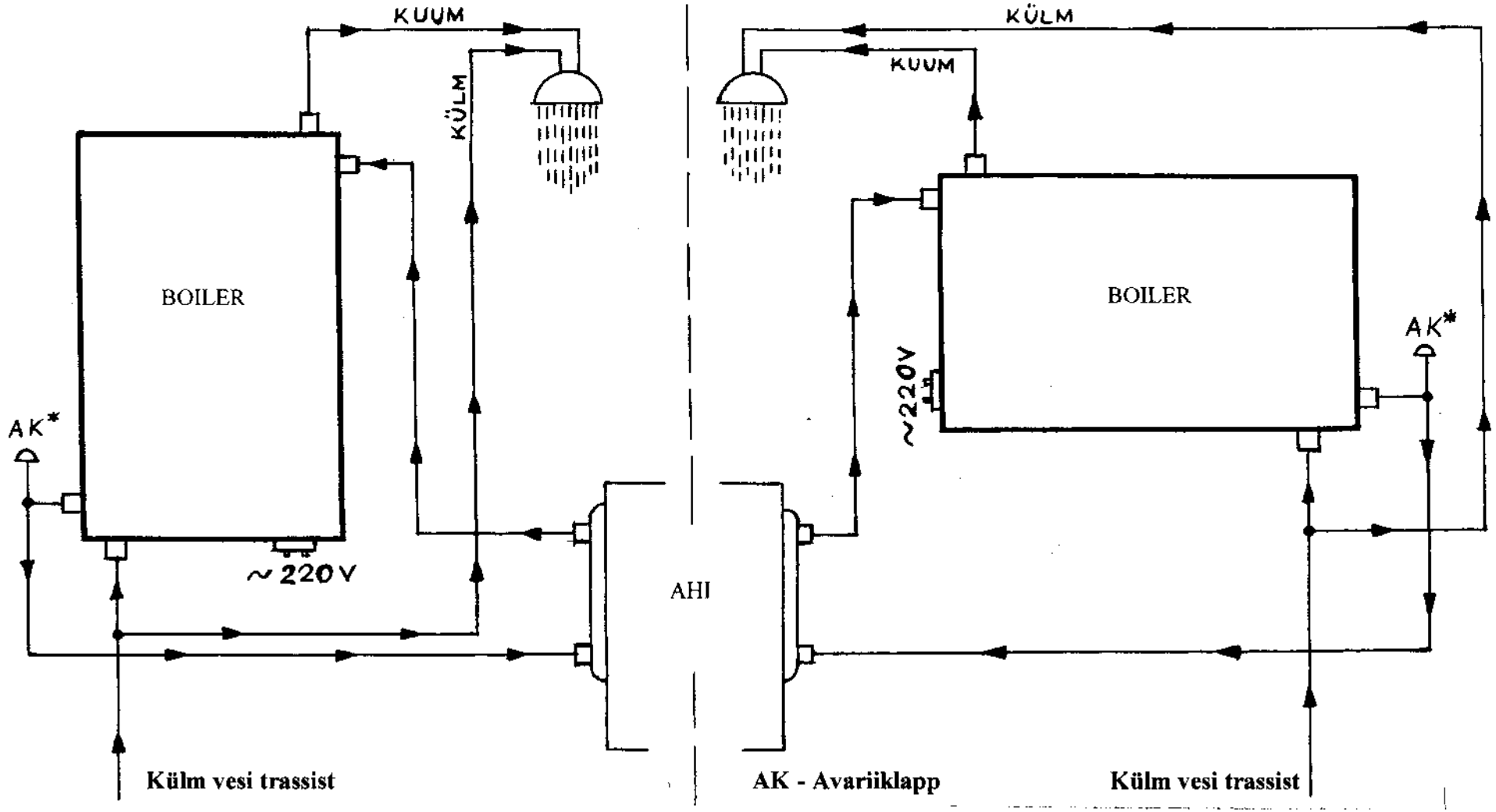
Starmeks OÜ